平成26年度　山口県体育大会　柔道競技　高等学校の部

男子団体試合

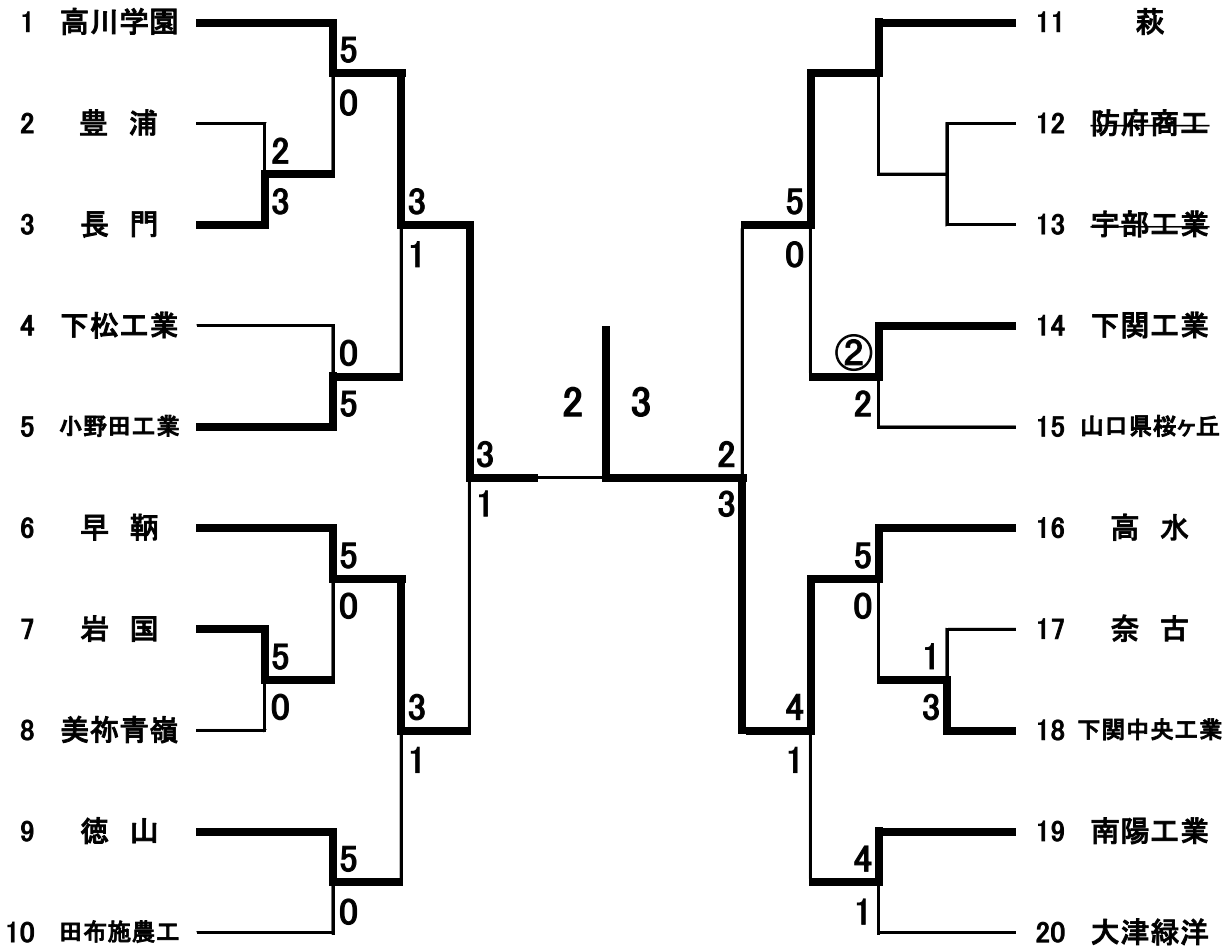
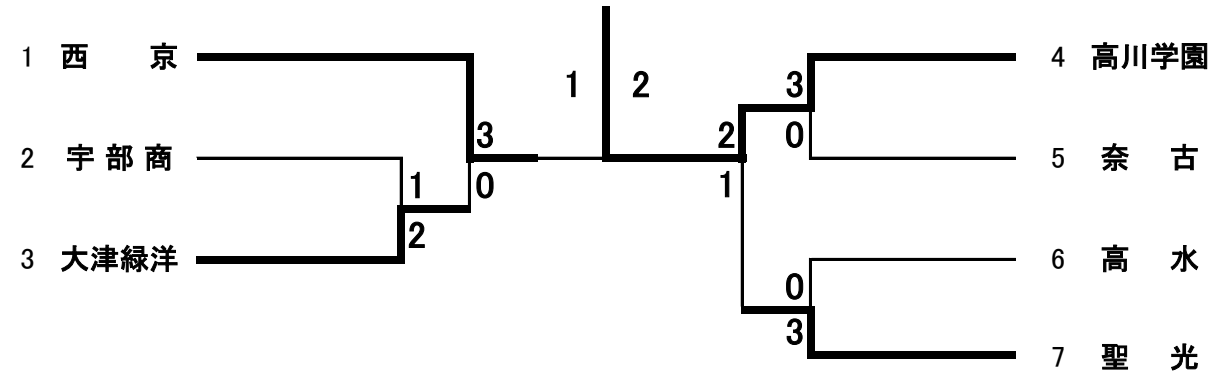
女子団体試合