第64中国高等学校柔道大会山口県予選会

男子団体戦

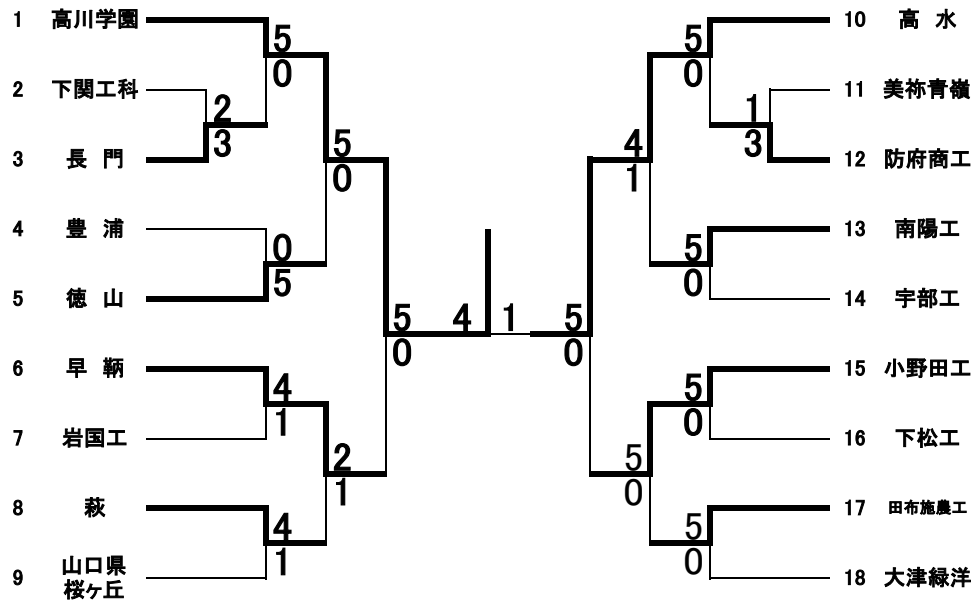

3・4位決定戦

5位決定戦

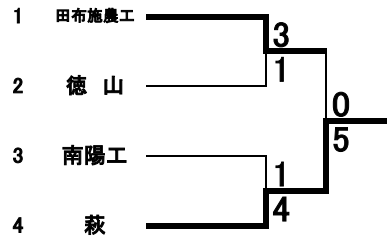

女子団体戦

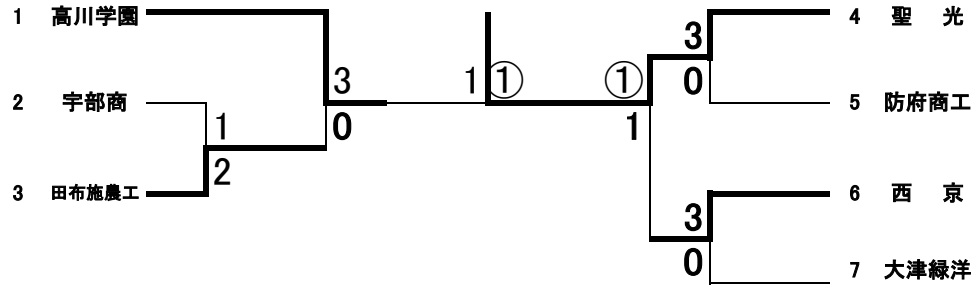
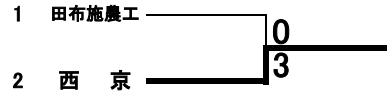
3・4位決定戦