･･･男子5年の部･･･

（33名）
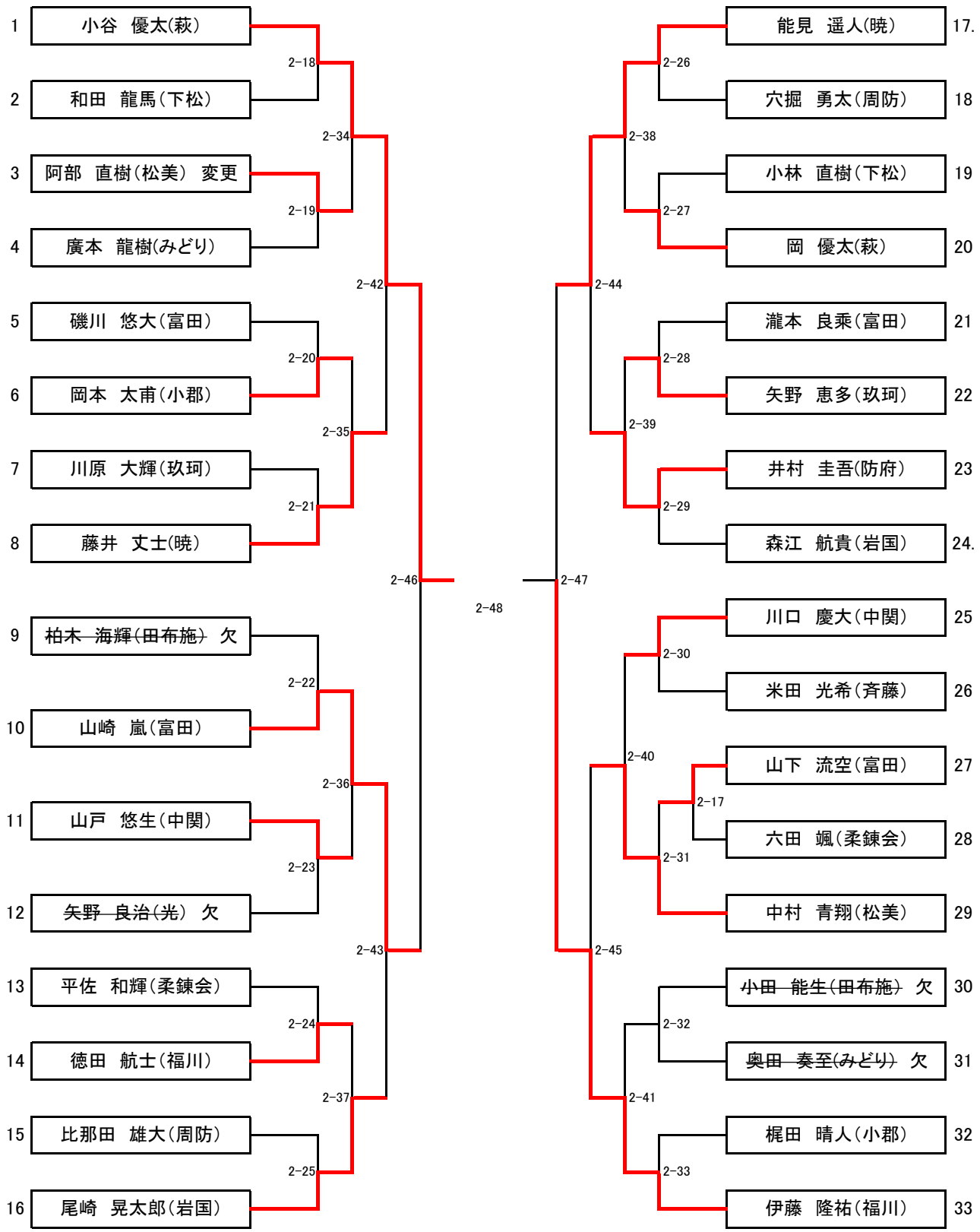
優　勝	小谷　優太(萩)
第2位	伊藤　隆祐(福川)
第3位	山崎　嵐(富田)
第3位	能見　遥人(暁)