６３ｋｇ級　（第２試合場）

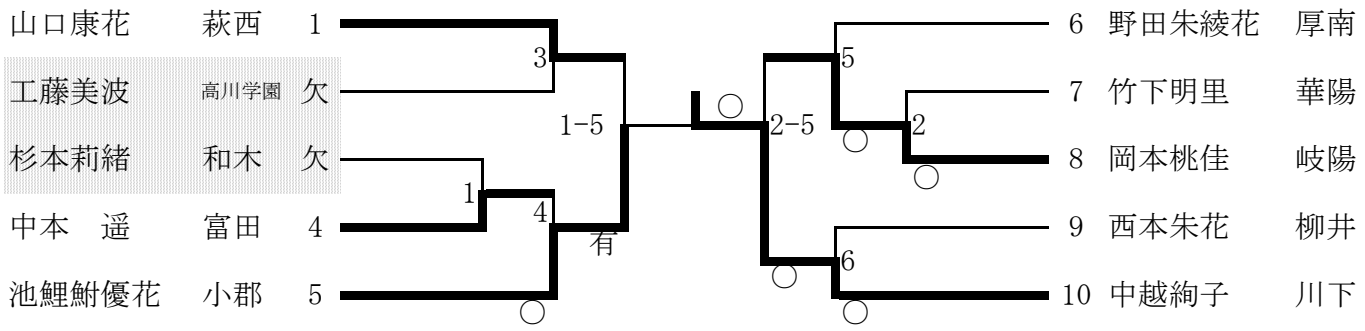

１位	中越絢子	川下　中学校	３年
２位	池鯉鮒優花	小郡　中学校	３年
３位	山口康花	萩西　中学校	３年
３位	岡本桃佳	岐陽　中学校	３年

７０ｋｇ級　（第１試合場）

		上野紗依	岡村美紅	中本琴恵	勝・負	順位
上野紗依	小郡		△	△	０－２	3
岡村美紅	高川学園	有		僅	２－０	1
中本琴恵	川下	○	△		１－１	2

１位	岡村美紅	高川学園　中学校	２年
２位	中本琴恵	川下　中学校	２年
３位	上野紗依	小郡　中学校	３年

７０ｋｇ超級　（第１・２試合場）

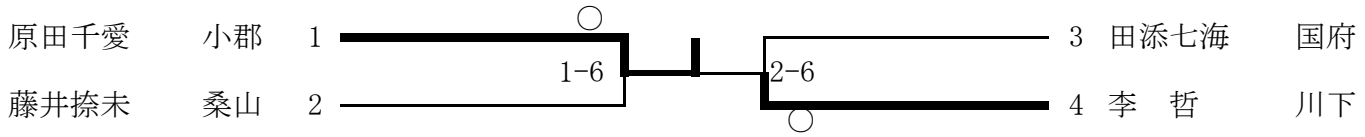

１位	原田千愛	小郡　中学校	２年
２位	李　哲	川下　中学校	２年
３位	藤井捺未	桑山　中学校	１年
３位	田添七海	国府　中学校	２年